Фрагмент плана I этажа
Адаптация дверных проемов и замена напольного покрытия коридора

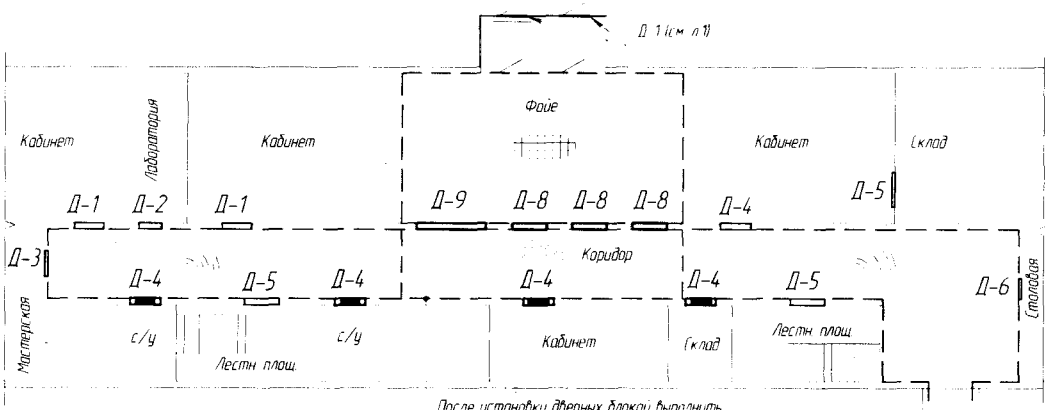

После установки дверных блоков выполнить
- ремонт штукатурки внутренних стен цементно-известковым раствором площадью 20 м2
- улучшенную окраску стен масляными составами

Условные обозначения

- расширение дверных проемов (демонтаж дверных коробок в каменных стенах с отбивкой штукатурки в откосах, разборка кирпичных стен, установка блоков в дверных проемах)
- двери ПВХ
- двери деревянные
- покрытие из керамогранитных плит
- покрытие из линолеума
- существующее дощатое покрытие (выполнить основание из фанеры и покрыть линолеумом на клее КН-2)

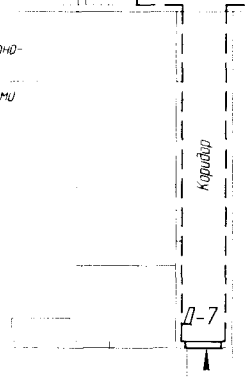

Конструкции пола в коридоре (помещение №9 по т. паспорту)

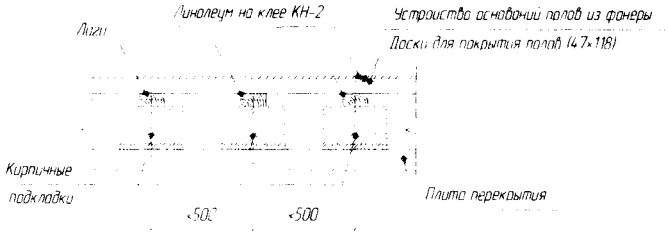

Конструкция пола в фойе

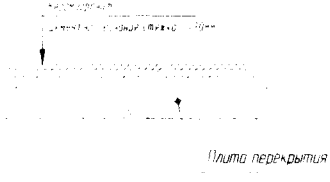

Конструкция пола в коридоре перед спортзалом (помещение №24 по т. паспорту)

Линолеум на клее КН-2

Фанера общего назначения из шпона лиственных пород водостойкая марки ФК

Цементно-песчаная стяжка -30мм

Плита перекрытия

Согласовано

Взам. инв. №

Подп. и дата

Инв. № подл.

Спецификация элементов

Поз.	Обозначение	Наименование	Кол.	Масса ед. кг	Примечание
Д-1	ДГ 2100×1150 ГОСТ 6629-88	Блок дверной деревянный однопольный с глухим полотном	2		
Д-2	ДГ 2100×900 ГОСТ 6629-88	Блок дверной деревянный однопольный с глухим полотном	1		
Д-3	ДН 2100×1000 ГОСТ 6629-88	Блок дверной деревянный однопольный	1		
Д-4	ДГ 2100×1200 ГОСТ 6629-88	Блок дверной деревянный однопольный с глухим полотном	5		
Д-5	ДГ 2100×1350 ГОСТ 6629-88	Блок дверной деревянный двупольный с глухим полотном	3		
Д-6	ДГ 2100×800 ГОСТ 6629-88	Блок дверной деревянный однопольный с глухим полотном	1		
Д-7	ДГ 2100×1400 ГОСТ 6629-88	Блок дверной деревянный двупольный с глухим полотном	1		
Д-8	ДПВ Км Бпр Дп Пр Р 2100×1350 ГОСТ 30970-2014	Дверной блок из ПВХ внутренний с комб. вар. заполн.			
		без порога, двупольный, правого открывания, распашного	3		
Д-9	ДПВ Км Бпр Дп Пр Р 2100×2700 ГОСТ 30970-2014	Дверной блок из ПВХ внутренний с комб. вар. заполн.			
		без порога, двупольный, правого открывания, распашного	1		
		Фанера общего назначения из шпона			
		лиственных пород водостойкая марки ФК	125,8		м2
		Кирпич керамический полнотелый М150	1,13		м3
		Лаги (50×100)	77,0		п.м.
		Доски для покрытия полов (47×118)	32,0		м3
		Линолеум на клее КН-2	125,8		м2
		Плинтусы поливинилхлоридные на бинтах самоклеящихся	115,0		п.м.

Изм.	Кол.уч.	Лист	№док.	Подп.	Дата	МБОУ Красноватрасская СОШ в Спасском районе Нижегородской области			
							Стадия	Лист	Листов
ГИП Проверил Инженер		Мордвина			06.15			2	
						Адаптация дверных проемов и замена напольного покрытия коридора			

С/у для маломобильных групп населения (помещение №16 по т. паспорту)

а) до ремонта

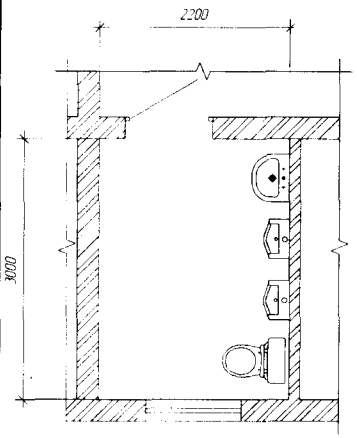

б) после ремонта

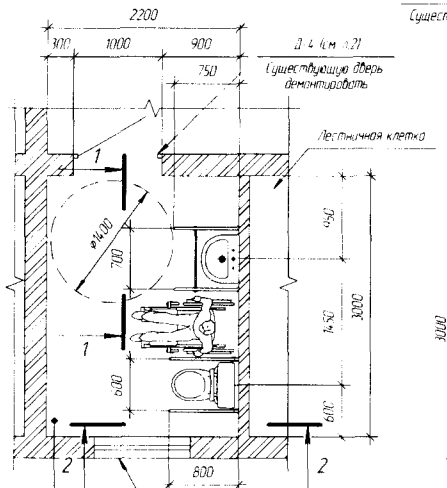

Отделка выполнить

облицовку оконных и дверных откосов декоративным бумажно-слоистым пластиком или листами из синтетических материалов на клее-	2,06м2
устройство подвесных потолков	5,6м2
разборку облицовки стен	24,82м2
-глодкую облицовку стен из сухих смесей	24,82м2

С/у (помещение №14 по т паспорту)

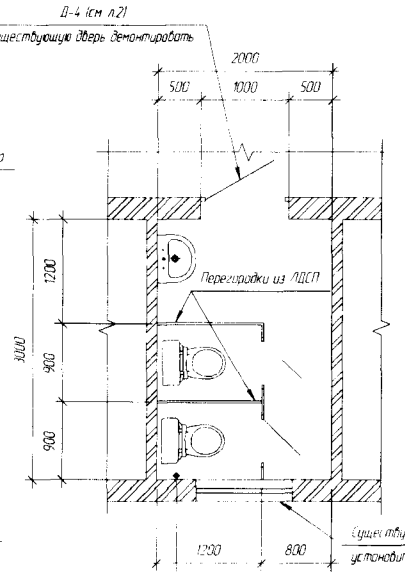

Отделка выполнить

-облицовку оконных и дверных откосов декоративным бумажно-слоистым пластиком или листами из синтетических материалов на клее-	2,06м2
-устройство подвесных потолков	5,0м2
-разборку облицовки стен	23,1м2
-глодкую облицовку стен из сухих смесей	-23,7м2
-сантехнические перегородки	-7,56м2

Спецификация элементов

Поз.	Обозначение	Наименование	Кол.	Масса ед., кг	Примечание
Ок-1		ПВХ профиль двухкамерный стеклопакет 1100х2000	2		
		Доски подоконные ПВХ шириной 450мм	2,2		
		Перегородки из ЛДСП	7,56		м2
		Потолки реечные алюминиевые	12,6		м2
		Поручень опорный для раковины			
		ø30 AISI 304, δ=1,5	4,67		п.м
		ø15 AISI 304, δ=1,5	1,34		п.м.
		Поручень откидной			
		ø30 AISI 304, δ=1,5	3,6		п.м
		ø15 AISI 304, δ=1,5	0,34		п.м

3 - 1

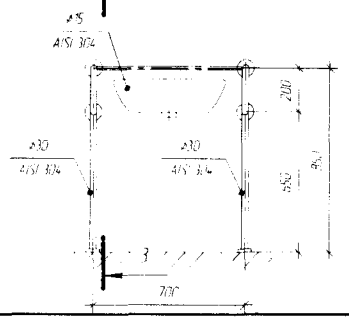

2 - 2

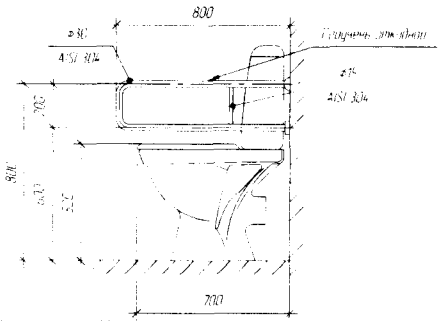

3 - 3

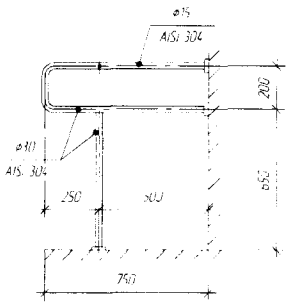

Изм.	Кол.уч.	Лист	№док.	Подп.	Дата	МБОУ Красноватрасская СОШ в Спасском районе Нижегородской области		
							Стадия	Лист	Листов
ГИП								4	
Проверил									
Инженер		Мордвина			06.15	С/у для маломобильных групп населения (помещение №16 по т. паспорту) С/у (помещение №14 по т. паспорту)			

Согласовано

Взам. инв. №

Подп. и дата

Инв. № подл.

Схема расположения пандуса в спортзале

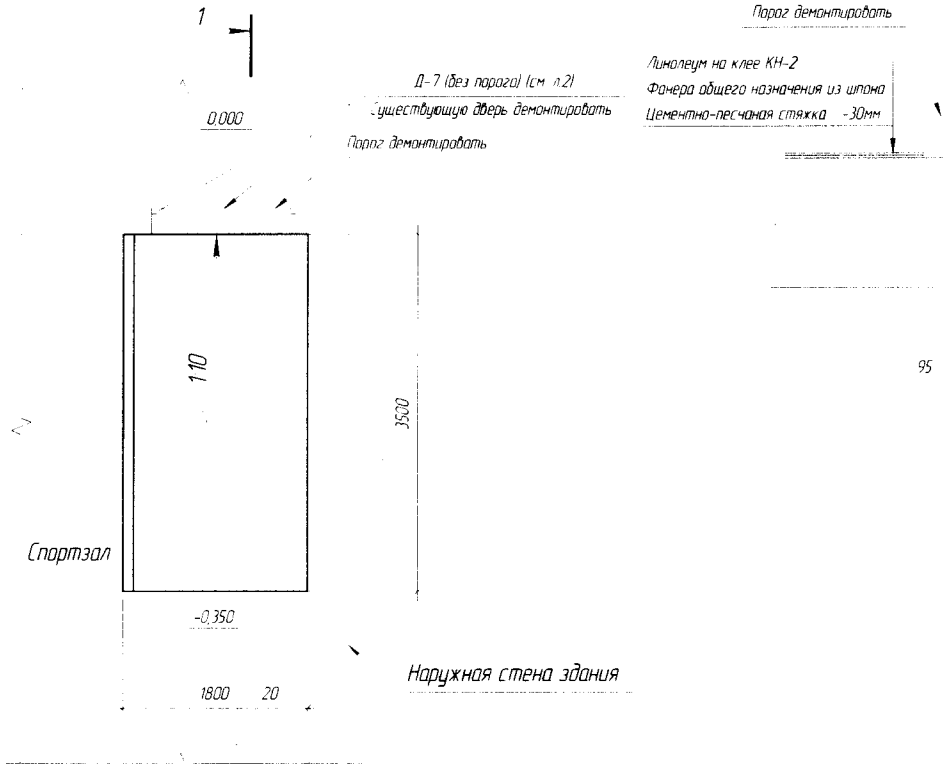

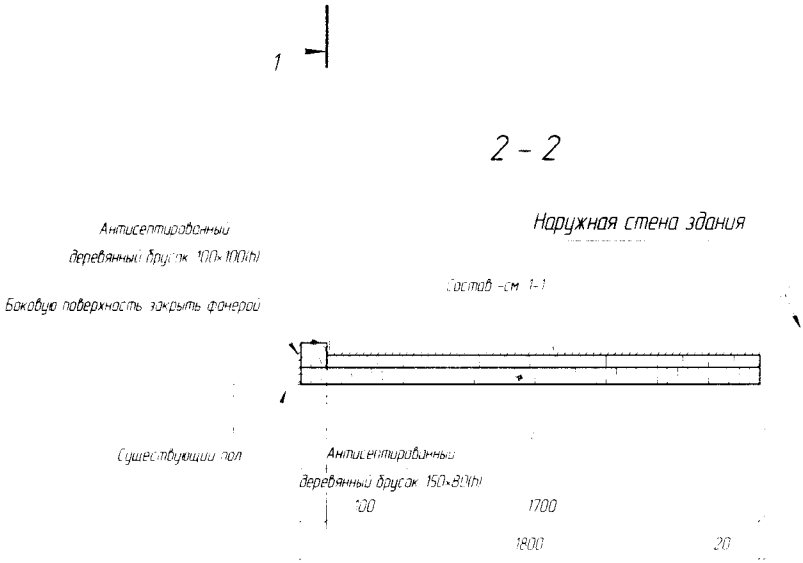

Согласовано

Взам. инв. №	
Подп. и дата	
Инв. № подл.	

1 – 1

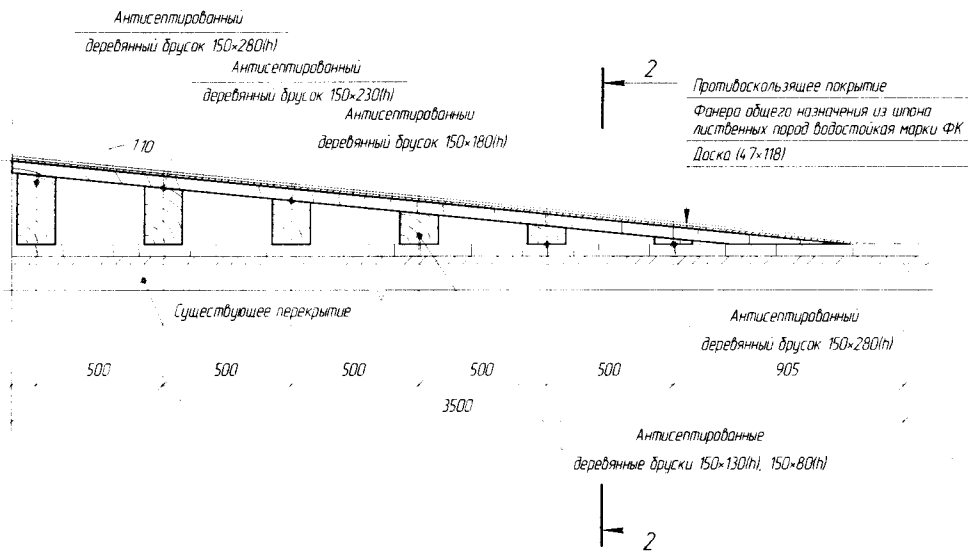

Спецификация элементов

Поз.	Обозначение	Наименование	Кол.	Масса ед., кг	Приме-чание
		Фанера общего назначения из шпона лиственных пород водостойкая марки ФК	7,0		м2
		Доски (47×118)	3,0		м3
		Противоскользящее покрытие	6,3		м2
		Антисептированные деревянные бруски			
		150×280(h), 150×230(h), 150×180(h), 150×280(h), 150×130(h), 150×80(h), 150×30(h), 100×100(h),	16,1		п.м.

Изм.	Кол.уч.	Лист	№док.	Подп.	Дата	МБОУ Красноватрасская СОШ в Спасском районе Нижегородской области			
							Стадия	Лист	Листов
ГИП Проверил Инженер		Мордвина			06.15	Схема расположения пандуса в спортзале		3	

Схема расположения входной площадки и предполагаемого пандуса (входная группа)

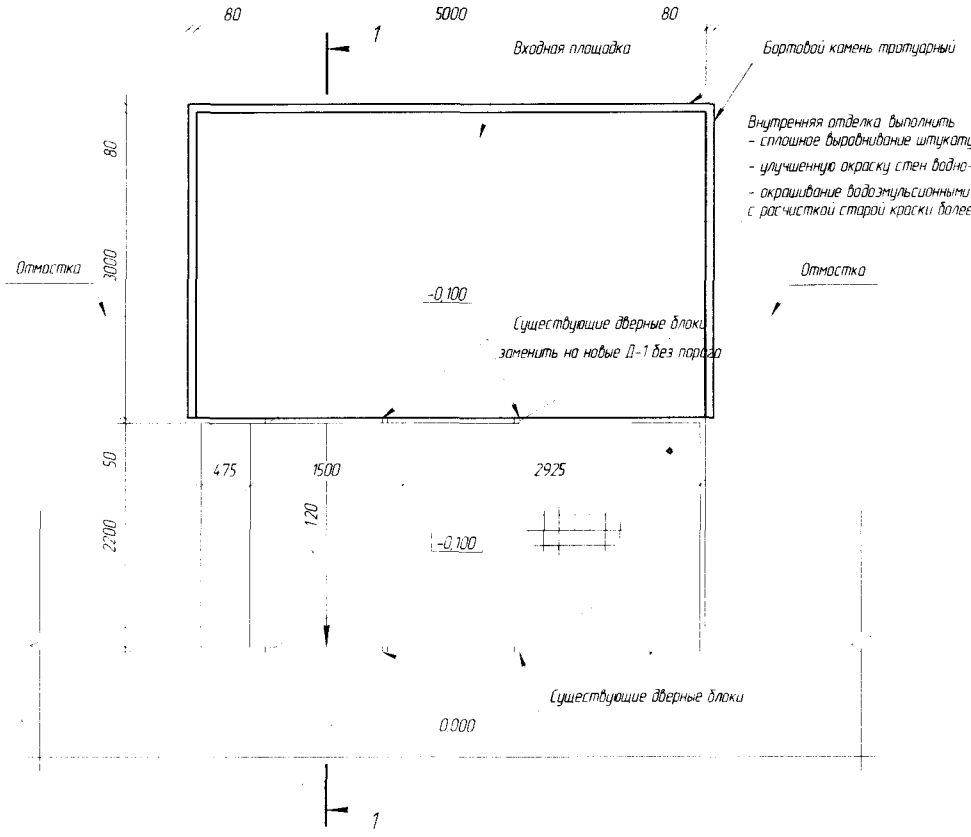

1 – 1

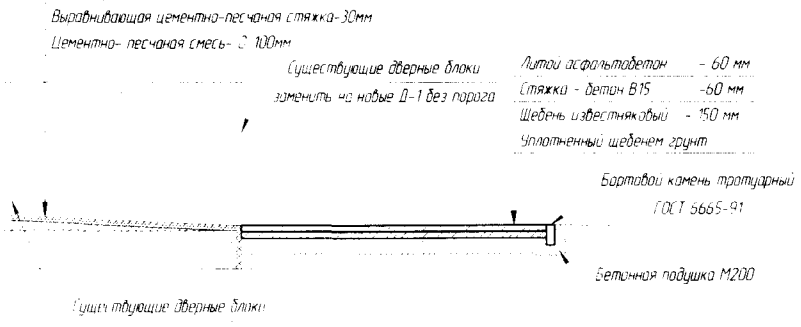

Конструкция пола в тамбуре

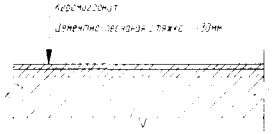

Спецификация элементов

Поз.	Обозначение	Наименование	Кол.	Масса ед., кг	Примечание
		Входная площадка			
		Асфальтобетон	0,9		м3
		Бетон В15	1,47		м3
		Щебень известняковый	4,5		м3
		Бортовой тротуарный камень Бр50.20.8 ГОСТ 6665-91	11,32		п.м.
Д-1	ДПН Км Бпр Оп Р 2600×1200 ГОСТ 30970-2014	Двери Дверь наружная с комбинированным вариантом заполнения дверного полотна, без порога, правого открывания, распашного	2		
		Материалы			
		Керамогранит	10,8		м2

1. Обратную засыпку производить песком с уплотнением слоями не более 200 мм до $\gamma_{скелета}$ = 1,65 т/м^3.
2. За отм. 0,000 принят уровень пола 1-го этажа.

Изм.	Кол.уч.	Лист	№док.	Подп.	Дата	МБОУ Красноватрасская СОШ в Спасском районе Нижегородской области			
							Стадия	Лист	Листов
ГИП Проверил Инженер		Мордвина			06.15			1	
						Фрагмент плана 1 этажа (входная группа)			

Согласовано

Взам. инв. №

Подп. и дата

Инв. № подл.